Comune di Porto Torres
Provincia di Sassari

NUOVO CIMITERO COMUNALE

PROGETTO ESECUTIVO 1° LOTTO
3^ FASE - 1° STRALCIO

SPAZIO RISERVATO ALL'UFFICIO DELL'ENTE COMPETENTE:

OGGETTO:

Edificio loculi in linea tip. A 1/2 - Armature 2

TAVOLA: StG 1.03

DATA: FEBBRAIO 2015 SCALA: 1:50

ITALSTUDI s.r.l.
Servizi d' Ingegneria e Assetto del Territorio
via Edoardo D'Onofrio n°212 - 00155 Roma

DIRETTORE TECNICO: Ing. Claudio CURTI

GRUPPO DI PROGETTAZIONE: Ing. Domenico IDA'
Geom. Massimo COMPAGNUCCI

Commessa	Livello Progetto	Specialistica	Progressivo	File
003	E	St		

Rev	Data	Descrizione	Autore

A TERMINI DI LEGGE E' SEVERAMENTE VIETATO RIPRODURRE O COMUNICARE A TERZI IL CONTENUTO DEL PRESENTE ELABORATO

PRESCRIZIONI MATERIALI

CALCESTRUZZI RIFERIMENTO NORMATIVO UNI 11104
CALCESTRUZZI GETTATI IN OPERA PER MAGRONI
- CLASSE DI RESISTENZA A COMPRESSIONE : C12/15

CALCESTRUZZI GETTATI IN OPERA PER FONDAZIONI
- CLASSE DI RESISTENZA A COMPRESSIONE : C25/30 Rck ≥ 30 N/mm²
- TIPO DI CEMENTO (SECONDO UNI-EN 197) : CEM I-II
- RAPPORTO A/C : <0,60
- CONTENUTO MIN. CEMENTO : 400 kg/mc
- CLASSE DI ESPOSIZIONE : XC2
- SLUMP : S4

CALCESTRUZZI GETTATI IN OPERA PER ELEVAZIONI, PARETI-SETTI E TRAVI
- CLASSE DI RESISTENZA A COMPRESSIONE : C25/30 Rck ≥ 30 N/mm²
- TIPO DI CEMENTO (SECONDO UNI-EN 197) : CEM I-II
- RAPPORTO A/C : <0,60
- CONTENUTO MIN. CEMENTO : 400 kg/mc
- CLASSE DI ESPOSIZIONE : XC3
- SLUMP : S4

ACCIAIO D'ARMATURA
- B450C; 1.15 ≤ (ft/fy)k ≤ 1.35 (ft/fy)k ≤ 1.25

NAVIGATORE

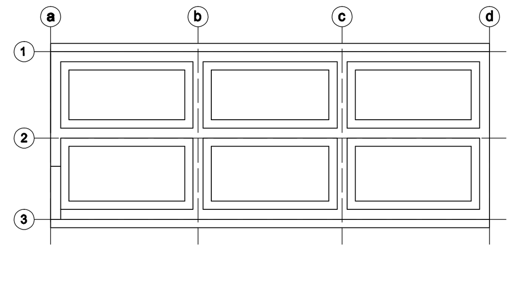

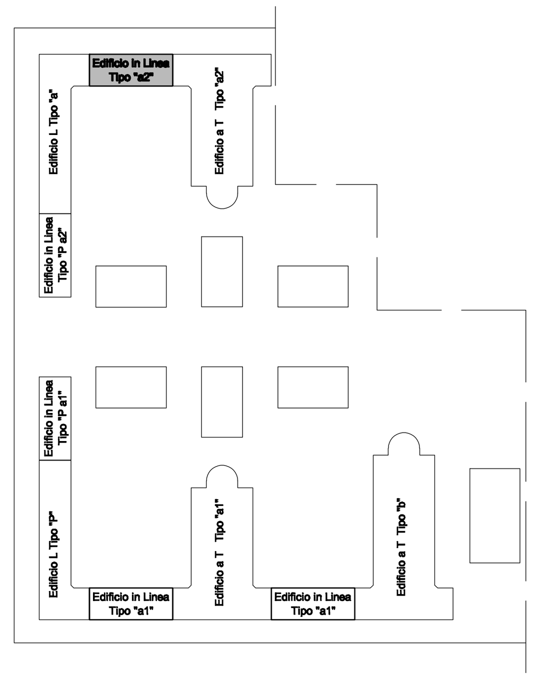

Armatura setto frontale portico
scala 1:50

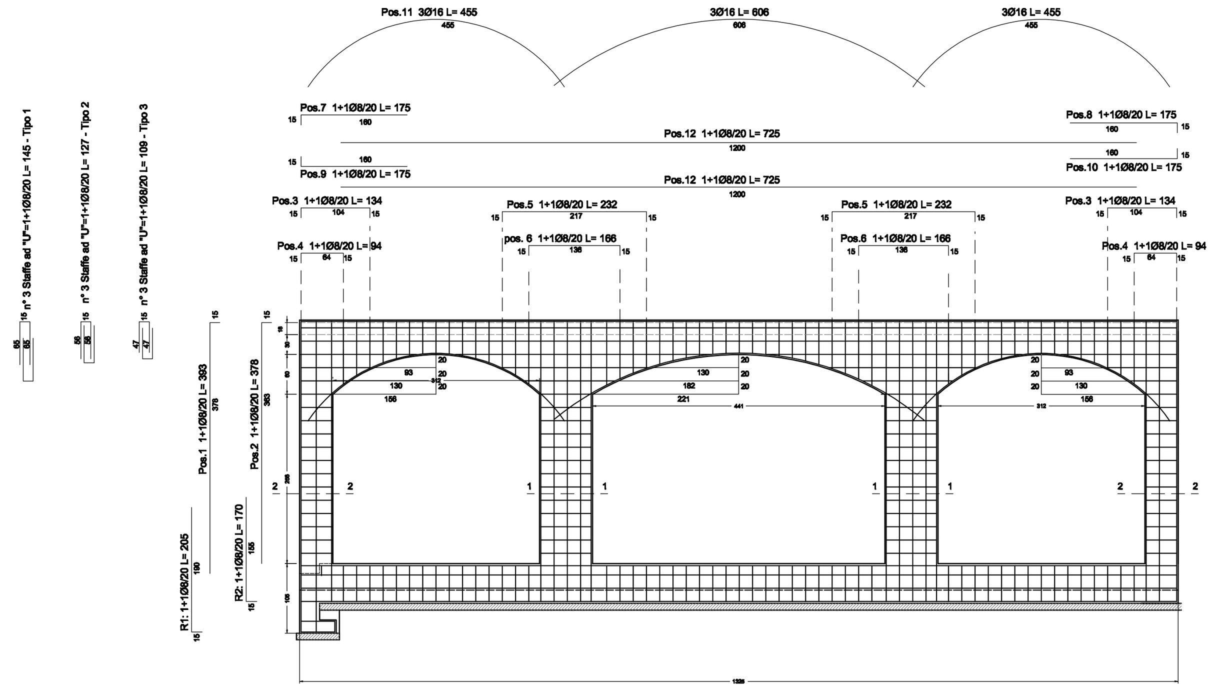

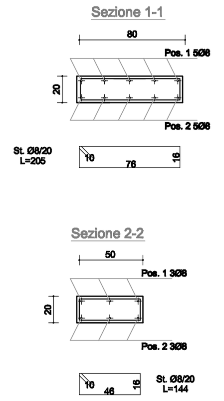

Armature longitudinali:

Schema sagoma	Pos.	Numero	Diam. (mm)	Lungh. (cm)	Peso (daN)
15 190	R1	12	Ø8	205	9,59
15 155	R2	20	Ø8	170	13,26
378 15	1	12	Ø8	393	18,39
363 15	2	20	Ø8	378	29,48
15 104 15	3	4	Ø8	134	2,12
15 64 15	4	4	Ø8	94	1,48
15 217 15	5	4	Ø8	232	3,66
15 136 15	6	4	Ø8	166	2,62
15 160	7	4	Ø8	175	2,76
160 15	8	4	Ø8	175	2,76
15 160	9	4	Ø8	175	2,76
160 15	10	4	Ø8	175	2,76
465	11	6	Ø16	465	44,02
490	11	3	Ø16	490	23,20
1200	12	4	Ø8	1200	18,96

Peso acciaio: 269,46 daN

Quantita' calcestruzzo: 2,933 mc

Incidenza acciaio: 91,37 daN/mc

Staffe:

Sezione	Numero	Diam. (mm)	Lungh. (cm)	Peso (daN)
1-1	26	Ø8	205	20,79
2-2	26	Ø8	144	14,60
Tipo 1	36	Ø8	145	20,36
Tipo 2	36	Ø8	127	17,83
Tipo 3	36	Ø8	109	15,30

Armatura setto posteriore loculi
scala 1:50

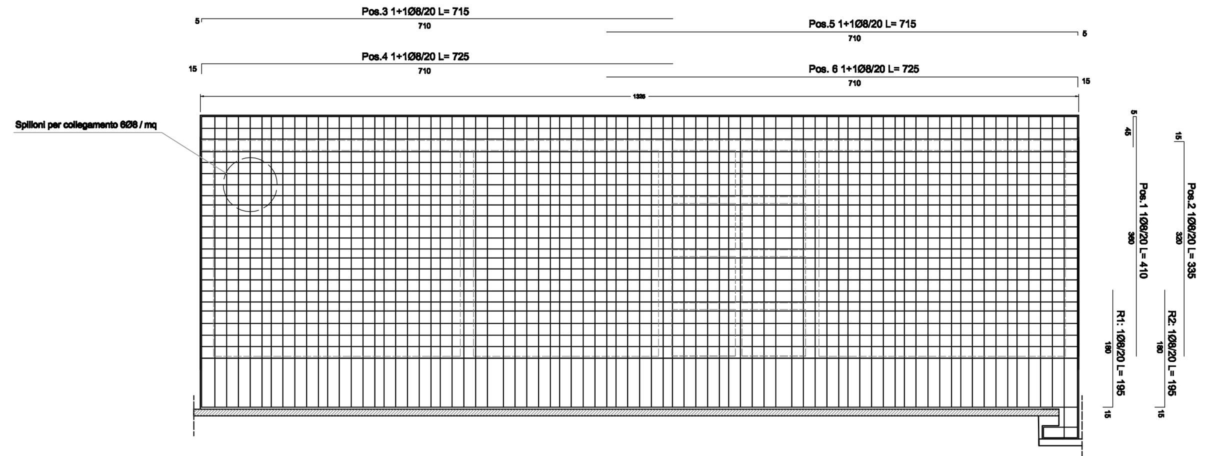

Armature longitudinali:

Schema sagoma	Pos.	Numero	Diam. (mm)	Lungh. (cm)	Peso (daN)
15 180	R1	64	Ø8	195	48,67
15 180	R2	64	Ø8	195	48,67
360 45 5	1	64	Ø8	410	102,34
320 15	2	64	Ø8	335	83,62
5 710	3	6	Ø8	715	16,73
15 710	4	32	Ø8	725	90,48
710 5	5	6	Ø8	715	16,73
710 15	6	32	Ø8	725	90,48

Peso acciaio: 497,72 daN

Quantita' calcestruzzo: 9,619 mc

Incidenza acciaio: 51,74 daN/mc

Armatura platea S=15 cm - Armatura soletta portico S=10 cm
scala 1:50

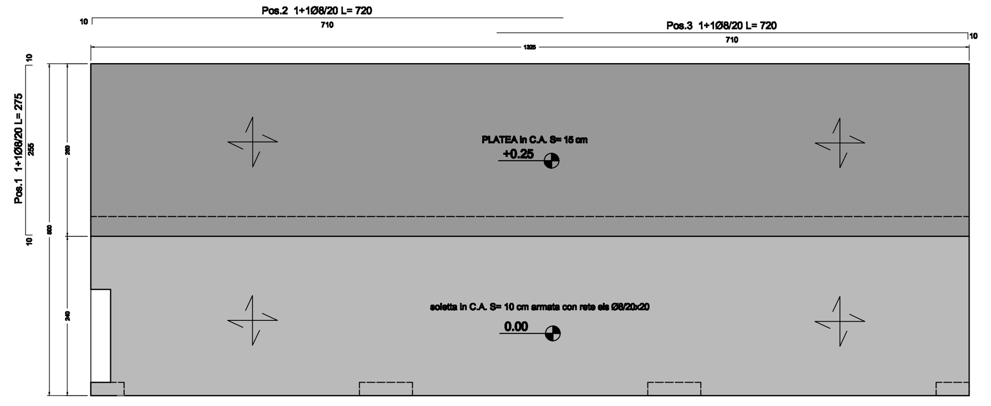

Armature longitudinali:

Schema sagoma	Pos.	Numero	Diam. (mm)	Lungh. (cm)	Peso (daN)
10 255 10	1	132	Ø8	275	141,57
10 710	2	26	Ø8	720	73,00
710 10	3	26	Ø8	720	73,00

Peso acciaio: 287,57 daN

Quantita' calcestruzzo: 3,975 mc

Incidenza acciaio: 72,34 daN/mc

PORTICO - Rete Elettrosaldata 1Ø8/20x20:

Dir.	Peso (daN)/mq	Diam. (mm)	mq (Totale)	Peso (daN)
1	1,97	Ø8	31,8	62,65
2	1,97	Ø8	31,8	62,65

Peso acciaio: 125,30 daN
Quantita' calcestruzzo: 3,180 mc
Incidenza acciaio: 39,40 daN/mc

Armatura soletta S=15 cm - Caratteristiche tecniche solaio a "Predalles"
scala 1:50

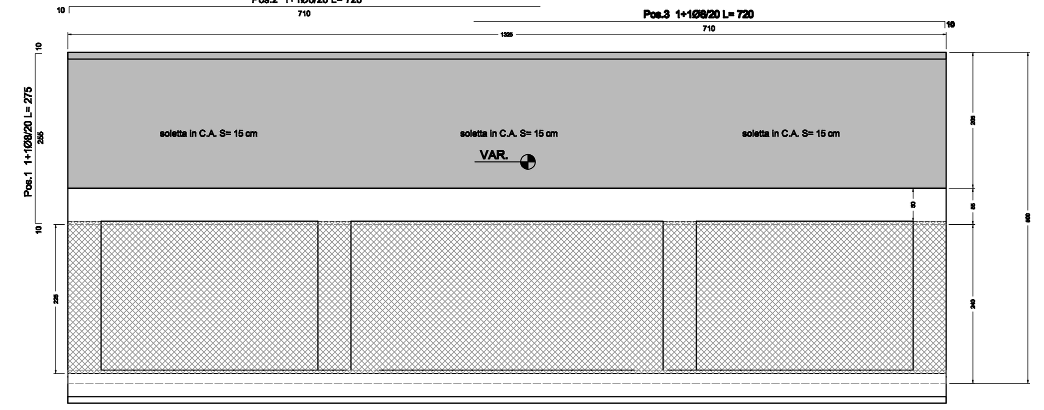

TIPOLOGIA SOLAIO DI COPERTURA

Lastre tralicciate ad armatura lenta alleggerite in polistirolo, larghezza 120 cm altezza 16+4 cm, soletta di completamento gettata in opera armata con rete elettrosaldata maglia quadra Ø8 20x20.
Peso lastra isolata 105 kg/mq

Armature longitudinali:

Schema sagoma	Pos.	Numero	Diam. (mm)	Lungh. (cm)	Peso (daN)
10 255 10	1	132	Ø8	275	141,57
10 710	2	26	Ø8	720	73,00
710 10	3	26	Ø8	720	73,00

Peso acciaio: 287,57 daN

Quantita' calcestruzzo: 3,975 mc

Incidenza acciaio: 72,34 daN/mc

PORTICO - Rete Elettrosaldata 1Ø8/20x20:

Dir.	Peso (daN)/mq	Diam. (mm)	mq (Totale)	Peso (daN)
1	1,97	Ø8	31,8	62,65
2	1,97	Ø8	31,8	62,65

Peso acciaio: 125,30 daN
Quantita' calcestruzzo: 3,180 mc
Incidenza acciaio: 39,40 daN/mc

Staffe:

Sezione	Numero	Diam. (mm)	Lungh. (cm)	Peso (daN)
1-1	26	Ø8	205	20,79
2-2	26	Ø8	144	14,60

Armatura solette loculi S=10 cm
scala 1:50

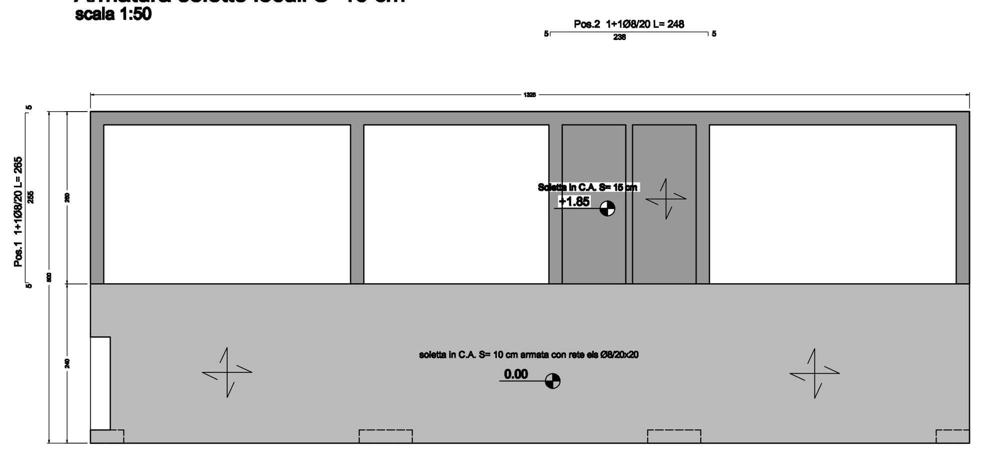

Armature longitudinali:

Schema sagoma	Pos.	Numero	Diam. (mm)	Lungh. (cm)	Peso (daN)
5 255 5	1	24	Ø8	265	25,12
5 238 5	2	24	Ø8	248	23,51

Sezione Tipo: Armatura soletta orizzontale loculi
scala 1:50

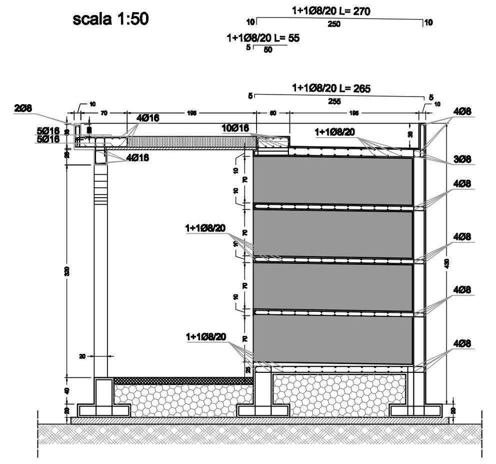

Sezione Tipo: Armatura setto divisorio loculi sp.=10 cm
scala 1:50

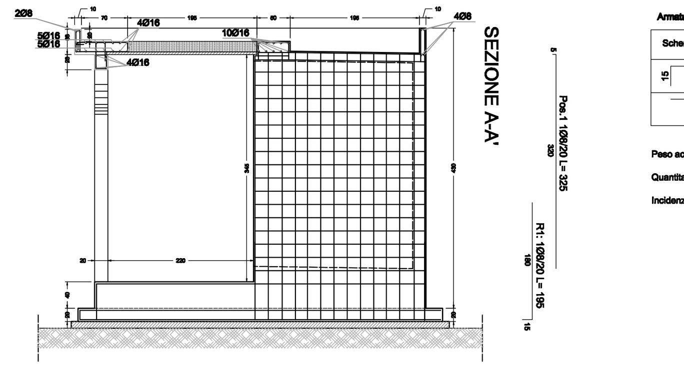

Armature longitudinali:

Schema sagoma	Pos.	Numero	Diam. (mm)	Lungh. (cm)	Peso (daN)
15 180	R1	12x12 = 144	Ø8	195	109,51
320 5	1	12x12 = 144	Ø8	325	182,52

Peso acciaio: 292,03 daN

Quantita' calcestruzzo: 8,928 mc

Incidenza acciaio: 32,71 daN/mc

Sezione Tipo: Armatura setto divisorio loculi sp.=20 cm
scala 1:50

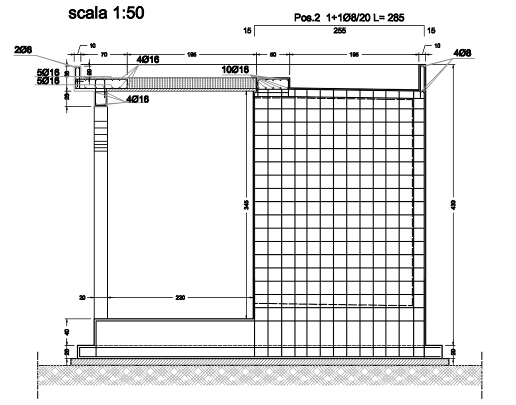

Armature longitudinali:

Schema sagoma	Pos.	Numero	Diam. (mm)	Lungh. (cm)	Peso (daN)
15 180	R1	24x2 = 48	Ø8	195	36,50
320 15	1	24x2 = 48	Ø8	335	62,72
15 255 15	2	30x2 = 60	Ø8	285	66,69

Peso acciaio: 165,91 daN

Quantita' calcestruzzo: 2,976 mc

Incidenza acciaio: 55,75 daN/mc

Sezione Tipo: Armatura setto laterale sp.=20 cm
scala 1:50

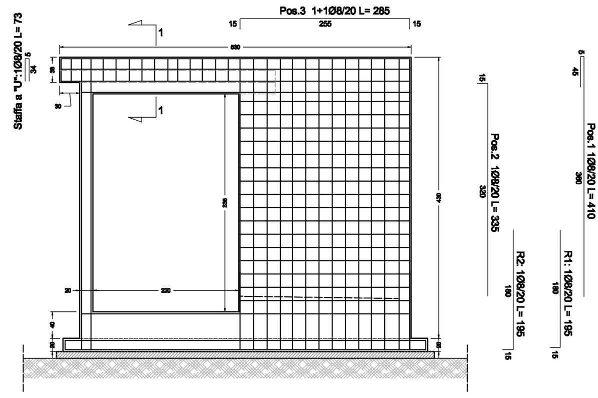

Armature longitudinali:

Schema sagoma	Pos.	Numero	Diam. (mm)	Lungh. (cm)	Peso (daN)
15 180	R1	12x2 = 24	Ø8	195	18,25
360 45 5	1	12x2 = 24	Ø8	410	38,38
15 180	R2	12x2 = 24	Ø8	195	18,25
320 15	2	12x2 = 24	Ø8	335	31,36
15 255 15	3	30x2 = 60	Ø8	285	66,69
5 520 5	4	2x2 = 4	Ø8	530	8,27

Peso acciaio: 196,39 daN
Quantita' calcestruzzo: 3,082 mc
Incidenza acciaio: 63,72 daN/mc

Staffe:

Sezione	Numero	Diam. (mm)	Lungh. (cm)	Peso (daN)
1-1	24	Ø6	73	6,93

Sezione Tipo-Solaio Predalles
Trave di copertura Particolare 1

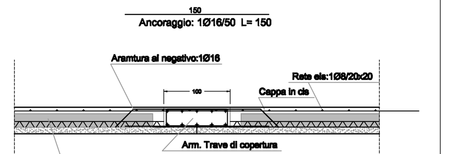

Sezione Tipo-Solaio Predalles
Trave di copertura Particolare 2

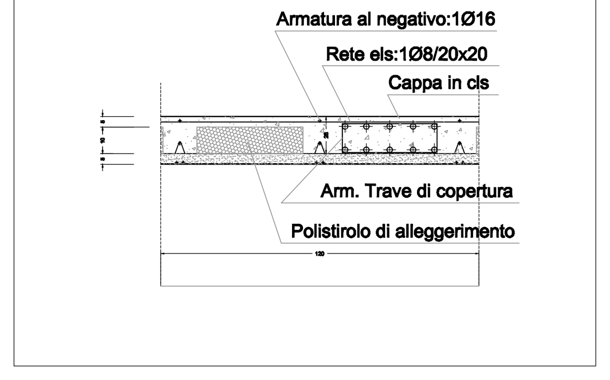

Sezione Tipo-Solaio Predalles

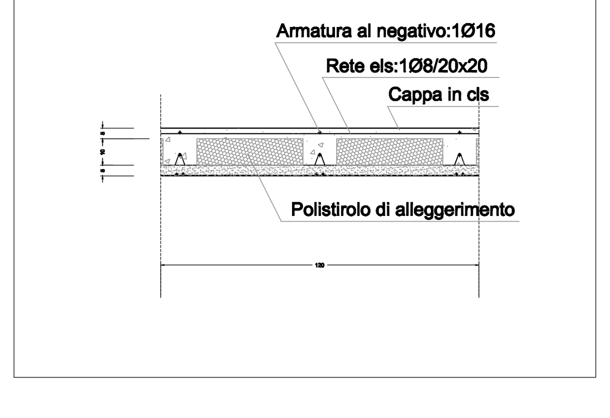
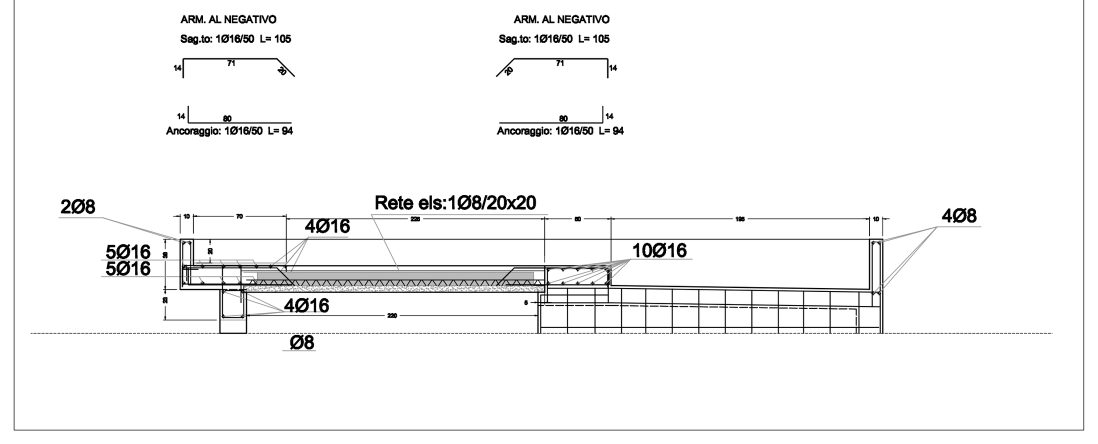
Sezione Tipo e Particolari: Solaio Predalles sp.=20 cm
scala 1:25